2109C Задвижка кольцевая фланцевая

Технические параметры:
Класс герметичности "A"
Задвижка тип 2109 ряд 14 (короткая)
Рабочее давление: PN10, PN16 бар
Максимальная температура:
до +70°C
Фланцевая рассверловка соответствует российским нормам

Конструктивные особенности:
Уплотнительные кольца клина и корпуса из нержавеющей стали
Заменяемая гайка шпинделя из бронзы
Шпиндель невыдвижной с холоднокатаной резьбой и буртом
Прокладка крышка/корпус без асбеста с плоским сечением
Болты, соединяющие крышку с корпусом, из нержавеющей стали
Антикоррозийное покрытие на основе эпоксидной смолы - минимум 250 микрон
Все элементы защищены от коррозии

Материалы изделия:

Корпус, крышка, сальник, прижимной фланец сальника	высокопрочный чугун ВЧ40, ВЧ50 ГОСТ 7293, покрытие эпоксидно-порошковое RAL5005 250 мкм
Клин	высокопрочный чугун ВЧ40, ВЧ50 ГОСТ 7293
Шпиндель	нержавеющая сталь 20Х17Н2 ГОСТ 5632
Гайка шпинделя	бронза БрА10Ж3Мц2 ГОСТ 18175
Уплотнение сальника	фторопласт-4 ГОСТ 10007 + графит ГОСТ 17022
Уплотнительное кольцо клина и корпуса	нержавеющая сталь 08Х16Н11М3 ГОСТ 5632
Уплотнение крышка / корпус	безасбестовая прокладка на основе эластомера NBR ГОСТ Р 54556
Болты, гайки	нержавеющая сталь 08Х18Н10 ГОСТ 5632

Применение:
Канализационные насосные станции, ливневая канализация, промышленные и другие химически нейтральные жидкости

Стандартное исполнение:
PN10, PN16, до +70°C, эпоксидное покрытие RAL5005 250 мкм, без штурвала
Другие исполнения по запросу

Дополнительное оборудование:
Штурвал, в каталоге №9301
Для дистанционного управления:
Фиксированный шток, в каталоге № 9010
Телескопический шток, в каталоге № 9011
Т-образный ключ для штоков, в каталоге №9015
Для управления с поверхности:
Колонка управления с индикатором положения, в каталоге № 9113
Колонка управления под привод, в каталоге № 9114

Варианты исполнения:
В каталоге №**2909C**: под привод, с электроприводом, с индуктивными или электромеханическими датчиками, с индикатором открытия

2109C DN500

Схема монтажа

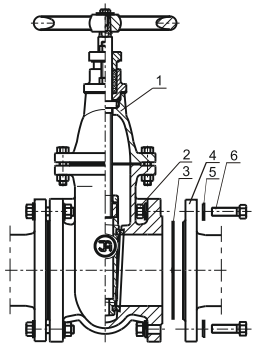

1. задвижка, 2. гайка,
3. уплотнитель,
4. фланец трубопровода,
5. шайба, 6. монтажный винт

Свыше DN300 – только в вертикальной позиции

Монтаж и установка:

Задвижки кольцевые фланцевые ТИП 2109С устанавливаются в камерах (колодцах), сооружениях. Расположение: вертикально шпинделем вверх на горизонтальном трубопроводе и горизонтально на вертикальном. Изделия приспособлены к монтажу между фланцами трубопровода с соответствующей рассверловкой. Во время монтажа необходимо обеспечить крепление трубопровода, исключающее сгибающее или растягивающее воздействие. Рекомендуется монтировать узлы с учетом компенсации температуры и давления трубопровода. Задвижка, собранная и поставленная на объект, прошла заводские испытания и готова к монтажу. Какие-либо работы, связанные с демонтажем элементов задвижки, могут вызвать потерю герметичности. Задвижки управляются штурвалом или приводом.

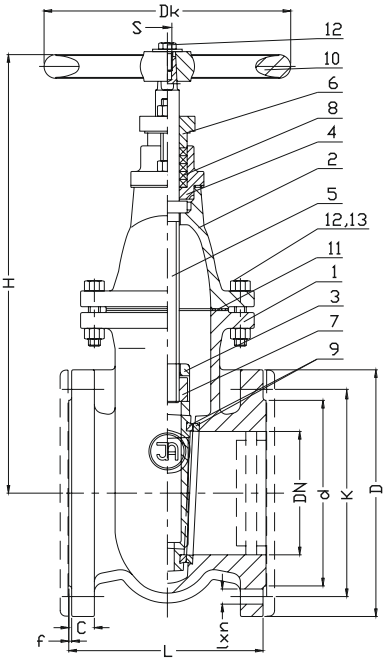

№	Деталь
1	Корпус
2	Крышка
3	Клин
4	Сальник
5	Шпиндель
6	Прижимной фланец сальника
7	Гайка шпинделя
8	Уплотнение сальника
9	Уплотнительное кольцо клина и корпуса
10	Штурвал
11	Уплотнение крышка/корпус
12	Болт
13	Гайка

способ установки

рекомендованный не допустимый не допустимый

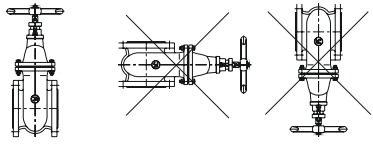

DN	PN	L	H	d	D	K	l	C	f	n	Dk	□S	LH резьба	Кол-во обор.	Вес
				PN16 (PN10)											
[мм]	[бар]	[мм]								-		[мм]			[кг]
350	10/16	290	860	429	520 (505)	470 (460)	28 (23)	27	4	16	320	-	Tr32X6	65	225
400		310	935	480	580 (565)	525 (515)	31 (28)	28	4	16	320	-	Tr32X6	74	299
500		350	1135	609 (582)	715 (670)	650 (620)	34 (28)	32	4	20	630	-	Tr40X6	91	511

В связи с улучшением ассортимента мы сохраняем за собой право внесения изменении в каталог.